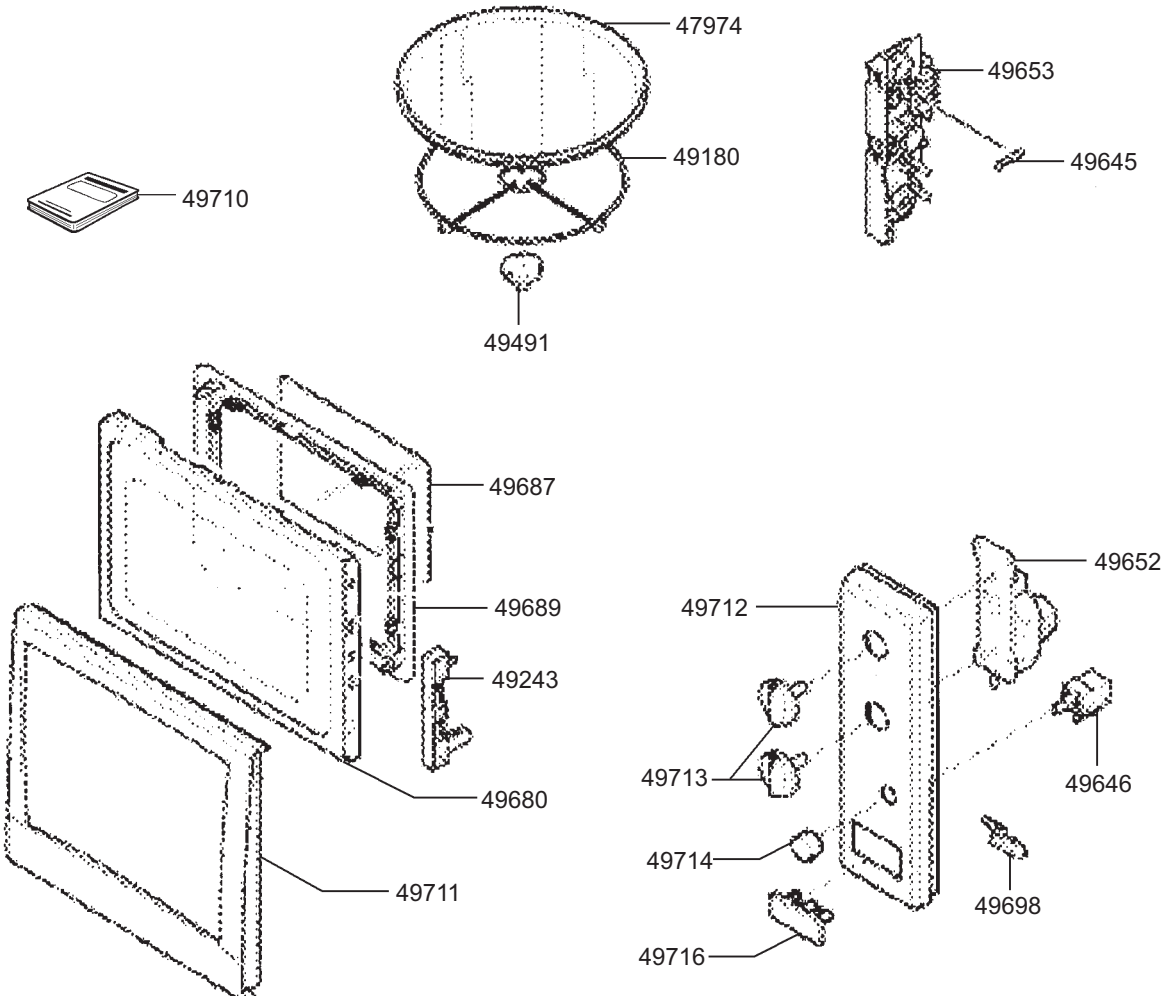
47974
49653
49180
49645
49710
49491
49687
49652
49689
49712
49243
49646
49713
49680
49714
49711
49698
49716

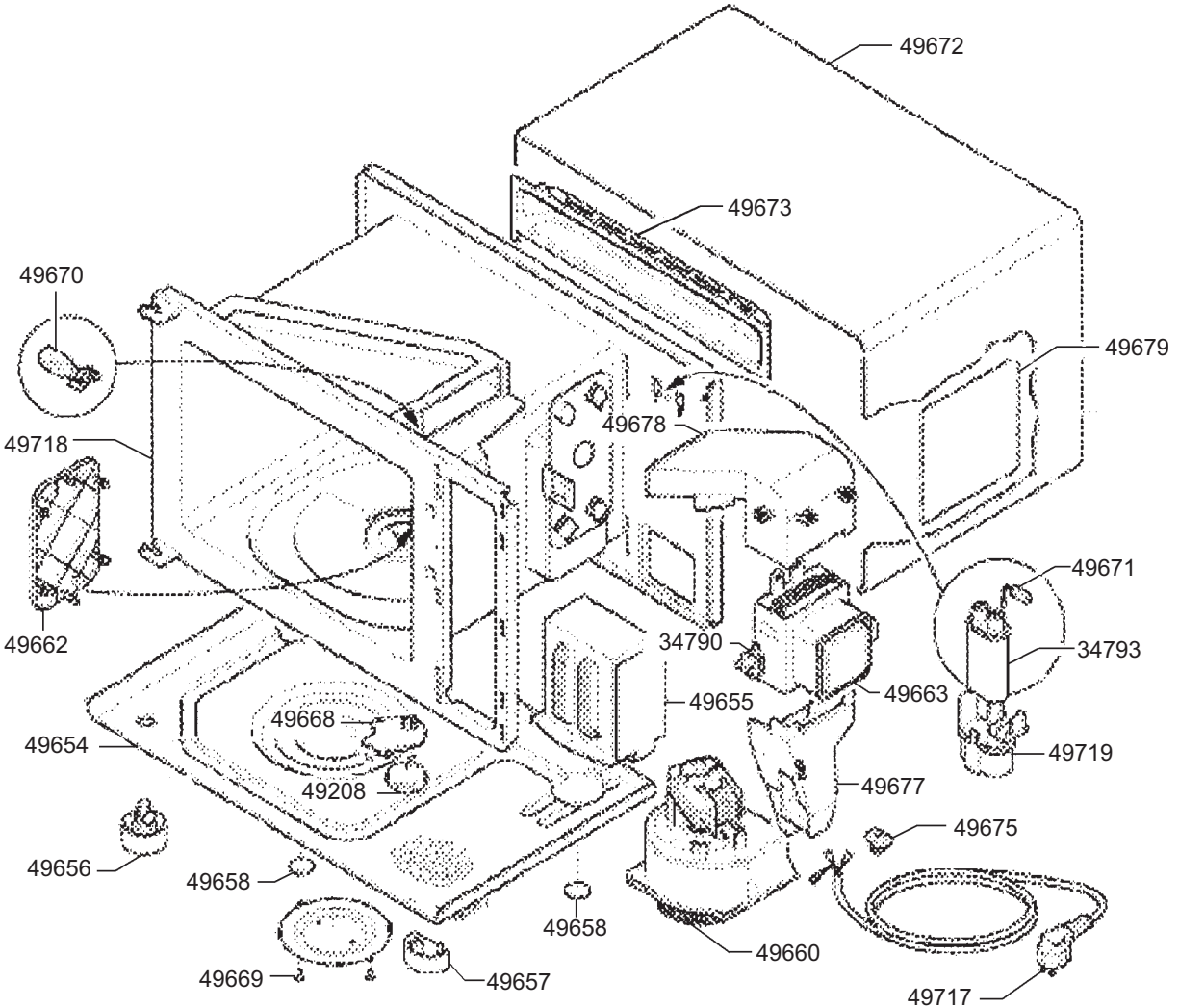
49672
49673
49670
49679
49678
49718
49671
49662
34790
34793
49663
49655
49668
49654
49719
49208
49677
49675
49656
49658
49658
49660
49669
49657
49717